308D CR

Minipelle hydraulique à flèche orientable

CATERPILLAR®

Puissance du moteur	
Puissance nette	41,5 kW/56,5 ch
Puissance brute	43,0 kW/58,5 ch
Poids	
Poids en ordre de marche	8440 kg

Caractéristiques Minipelle hydraulique 308D CR à flèche orientable

Précision des commandes
La timonerie avant et le circuit hydraulique parfaitement équilibrés offrent une commande de haut niveau pour l'aménagement de sites et le réglage fin.

Performances
Les forces de creusement supérieures et le circuit hydraulique à détection de charge offrent un niveau de productivité exceptionnel.

Faible rayon arrière
Le faible rayon arrière et la flèche orientable confèrent une plus grande polyvalence et réduisent les risques de dommages en espaces restreints.

Confort et agrément de conduite
La cabine, large et spacieuse, comprend la climatisation de série, un plancher facile à nettoyer et des fonctions d'orientation auxiliaires par manipulateurs.

Outils de travail
Un large choix d'outils de travail Cat améliore la polyvalence sur chantier.

Facilité d'entretien
Les intervalles d'entretien plus longs et la maintenance facilitée permettent de réduire le temps d'immobilisation de la machine et d'abaisser les coûts d'exploitation fixes et variables.

La Minipelle hydraulique 308D CR Caterpillar® est conçue pour offrir la polyvalence d'une timonerie avant à flèche orientable dans une machine robuste à faible rayon arrière.
L'attention particulière accordée au confort de conduite et à la facilité d'entretien permet à la fois de garantir la productivité et de réduire les coûts d'exploitation.

Sommaire
Faible rayon arrière 3
Poste de conduite 3
Performances et précision des commandes 4
Moteur 4
Outils de travail 5
Train de roulement 6
Facilité d'entretien 7
Service client 7
Données techniques 8
Dimensions 9
Tableaux des capacités de levage 10
Équipement de série 13
Équipement en option 14

Faible rayon arrière

Polyvalence de la machine améliorée dans les espaces restreints.

Le faible rayon arrière de la 308D CR à flèche orientable offre une plus grande polyvalence à la machine et une aptitude à travailler dans des zones restreintes. Le rayon de la tourelle ne dépasse pas le gabarit du train de roulement, de sorte que le conducteur peut se concentrer sur le travail à effectuer sans se soucier de la partie arrière de la machine.

La porte de la cabine suit les courbes de la cabine. Elle s'ouvre en coulissant et prend ainsi moins de place qu'une porte à charnières, ce qui facilite l'entrée et la sortie de la cabine au conducteur, même lorsqu'il opère dans des espaces restreints. Cette conception conserve les dimensions compactes de la machine, ce qui permet de réduire les risques de dommages.

Une grande souplesse pour différentes applications de chantier avec des risques de dommages réduits et moins de stress pour le conducteur s'ajoute à des taux de productivité supérieurs et des coûts d'exploitation réduits.

Poste de conduite

La cabine, large et spacieuse, procure un grand confort de conduite et une visibilité améliorée. Le plancher plat non encombré offre au conducteur beaucoup plus de place pour les jambes. L'agencement intuitif de l'intérieur de la cabine permet, quant à lui, un meilleur agrément de conduite tout en réduisant la fatigue du conducteur. La 308D CR à flèche orientable comprend :

- La climatisation de série.
- Un siège inclinable à suspension muni d'accoudoirs réglables.
- Les commandes par manipulateur nécessitent peu d'efforts et sont conçues de manière à respecter la position naturelle du bras et du poignet.
- Un toit plein-ciel doté d'un pare-soleil intégré améliore la visibilité et peut être ouvert pour faire entrer de l'air.
- Le pare-brise avant s'ouvre facilement et se range dans un logement du toit, au-dessus du conducteur, grâce à un mécanisme à verrouillage automatique.
- Toutes les fonctions hydrauliques de la 308D sont entièrement pilotées, ce qui permet de réduire les coûts d'exploitation fixes et variables ainsi que l'immobilisation.
- Un plancher plat non encombré et facile à nettoyer.

Moniteur

Le moniteur LCD est judicieusement placé et affiche la centrale de surveillance qui fournit des informations faciles à lire et à comprendre telles que le niveau de carburant, la température de l'eau et les voyants d'avertissement.

Performances et précision des commandes

Excavation puissante associée à un contrôle précis, sensible et régulier.

Les forces de creusement supérieures sont efficaces même pour les sols les plus compacts. Associées aux commandes souples et réactives du circuit hydraulique, elles garantissent que la Minipelle 308D CR à flèche orientable Caterpillar offre la productivité élevée que les clients attendent. Le circuit hydraulique à détection de charge optimise le débit de l'huile en fonction des besoins pour des performances supérieures et une réduction de la consommation de carburant.

Précision des commandes

La nouvelle timonerie avant de la 308D CR à flèche orientable Caterpillar est parfaitement équilibrée avec le circuit hydraulique pour offrir le contrôle de haut niveau nécessaire au réglage fin et à l'aménagement de sites.

- La fonction automatique à deux vitesses accroît la manœuvrabilité sur les chantiers en équilibrant les exigences en termes de translation à vitesse élevée et de maniabilité.
- Les commandes auxiliaires par manipulateurs améliorent la maniabilité de la machine. Les commandes intuitives permettent une modulation précise.
- Les fonctions des leviers et de la lame garantissent des niveaux de maîtrise inédits sur toute la durée de service de la machine.
- Les canalisations auxiliaires équipées de connecteurs rapides sont montées de série, ce qui signifie que la 308D CR à flèche orientable Caterpillar est livrée prête à l'emploi.
- La fonction de position libre de la lame de refoulement permet de niveler facilement le sol dans les applications d'aménagement et de finition de terrain, et de nettoyer plus efficacement les chantiers.
- Le clapet de retenue de la flèche (en option) comporte un dispositif intégré d'avertissement de surcharge.

Capacité de levage

La nouvelle 308D CR à flèche orientable Caterpillar dispose d'une capacité de levage élevée adaptée à sa stabilité exceptionnelle, le tout dans un ensemble à faible rayon arrière pour offrir la polyvalence requise aux exigences croissantes des clients.

Bras

Le client peut choisir un bras standard ou un bras long pour que la machine réponde au mieux à ses exigences. La 308D CR comprend une flèche orientable qui permet au conducteur de creuser des tranchées parallèles aux chaînes contre un mur ou une bordure. Résultat : la polyvalence et la flexibilité augmentent.

Moteur

Fonctionnement propre et silencieux, accouplé à une puissance supérieure.

La nouvelle Minipelle hydraulique Série 308D CR est équipée d'un moteur avec turbocompresseur qui délivre une puissance accrue, un meilleur rendement énergétique, d'excellentes performances altimétriques ainsi que des performances générales améliorées, tout respectant les normes antipollution européennes Niveau IIIa.

Mode Économie

Cette caractéristique de série assure le parfait équilibre entre performances et économies de carburant tout en conservant la grande force d'arrachage et la capacité de levage. Le fonctionnement en mode Économie aide à réduire la consommation de carburant.

Outils de travail

Les outils de travail Cat sont conçus pour répondre à tous vos besoins.

Une large gamme d'outils de travail spécialement étudiés vous permet d'exploiter tout le potentiel de la machine et fournit une excellente valeur ajoutée grâce à une haute productivité et une longévité exceptionnelle. Parmi les outils de travail Cat, citons :

- Les godets de creusement
- Les godets extra-robustes
- Les godets de curage de fossés orientables
- Les godets de curage de fossés inclinables
- Les marteaux hydrauliques
- Les tarières
- Les cisailles
- Les compacteurs

Pour optimiser les performances, les attaches rapides mécaniques et hydrauliques de Caterpillar sont compatibles avec tous les outils de travail standard, ce qui permet au conducteur de libérer simplement un outil de travail pour en choisir un autre, augmentant ainsi la productivité.

Des commandes auxiliaires à débit unidirectionnel (marteau) et bidirectionnel (tarière) dotées des connecteurs rapides sont montées de série. Vous pouvez donc adapter la machine à une grande variété de chantiers sans avoir à reconfigurer les commandes auxiliaires. L'ajout d'une seconde alimentation auxiliaire en option (destinée à une pince rotative) permet d'accroître la polyvalence de la machine.

Train de roulement

Stabilité excellente.

La 308D CR à flèche orientable Caterpillar possède quatre options de chaînes différentes que le client peut choisir selon ses besoins, ce qui lui permet de configurer correctement la machine pour le travail à réaliser.

Bande de roulement en caoutchouc
La chaîne fournie de série possède une largeur de 450 mm.

Chaîne de roulement en acier
Une chaîne à triple arête est disponible en deux largeurs différentes : 450 mm et 600 mm.

Chaîne en caoutchouc de type segment.
Disponibles en option, les chaînes en caoutchouc de type segment sont idéales pour le travail en milieu urbain car elles préservent le revêtement des chaussées.

Patins en caoutchouc
Le patin, d'une largeur de 450 mm, possède quatre orifices destinés à attacher les patins en caoutchouc à ceux de la chaîne en acier. Cette option permet d'empêcher l'endommagement du revêtement des chaussées et de réduire le bruit et les vibrations durant les déplacements.

Largeurs de la lame
La lame de refoulement est un outil important et pratique employé par la minipelle hydraulique pour le remblayage des tranchées, le nivellement, l'aménagement et le nettoyage de sites. Deux options de largeur de lame permettent de s'adapter aux différentes largeurs de chaîne. La lame est équipée de série d'une lame de coupe boulonnée remplaçable, fabriquée en acier trempé pour une durée de service exceptionnelle.

Points d'arrimage
La lame et le train de roulement sont équipés de grands points d'arrimage ovales qui facilitent la fixation sûre de la machine pour son transport.

Facilité d'entretien

Accès facile et exigences de maintenance minimes pour que votre machine reste productive.

Robustesse, fiabilité et simplicité d'utilisation sont les atouts majeurs des minipelles hydrauliques Caterpillar. Les panneaux du châssis tout en acier offrent une protection durable contre les dégâts. Les points d'entretien sont facilement accessibles par la porte arrière et le capot latéral. L'intervalle de vidange d'huile moteur porté à 500 heures réduit les coûts d'exploitation. Les points S•O•S Cat facilitent les prélèvements d'échantillons d'huile destinés aux contrôles d'entretien préventif.

Product Link Cat

Le système Product Link proposé en option simplifie la surveillance du parc de matériels. Il utilise une technologie de communication par satellite ou cellulaire pour transmettre automatiquement des données comme l'emplacement de la machine, les heures-service, les codes d'entretien consignés et les alarmes de sécurité.

Système de sécurité Cat

Le système de sécurité machine (MSS) en option utilise une clé programmable afin de décourager le vol, le vandalisme et toute utilisation non autorisée. Le système MSS utilise des clés codées électroniquement, choisies par le client pour limiter l'utilisation à certaines personnes et/ou selon certains horaires.

Service client

Un support incomparable qui fait toute la différence

Votre concessionnaire Caterpillar est prêt à vous conseiller dans votre décision d'achat et vos actions suivantes.

- Comparaisons de machines, avec des estimatifs sur la durée de vie des pièces, la maintenance préventive et le coût de production.
- Le financement des produits est souple afin de répondre à l'ensemble de vos besoins.
- Votre concessionnaire Caterpillar peut évaluer le coût de réparation, de rénovation et de remplacement de votre machine pour être sûr que vous fassiez le bon choix.
- Grâce au système mondial de recherche informatisé Cat, les concessionnaires sont en mesure de localiser les pièces en stock partout dans le monde.
- Pour plus de détails sur les produits Caterpillar, les prestations des concessionnaires et les solutions professionnelles, visiter www.cat.com.

Données techniques de la 308D CR

Moteur

Modèle	Mitsubishi 4M40-TL
Puissance nette nominale	41,5 kW/56,5 ch
Puissance brute	43,0 kW/58,5 ch
Régime nominal	2000 tr/min
Dimensions	
Alésage	95 mm
Course	100 mm
Cylindrée	2835 cm^3

- Toutes les puissances moteur indiquées sont métriques, y compris sur la première page.
- Puissance nette déterminée selon les normes ISO 9249 et 80/1269/CEE
- Conforme aux normes antipollution européennes de niveau IIIA

Poids

Poids en ordre de marche avec cabine	8440 kg

- Poids avec chaînes en caoutchouc, godet, conducteur (75 kg), plein de carburant et canalisations auxiliaires.
- Le poids varie en fonction de la configuration de la machine

Mécanisme d'orientation

Vitesse d'orientation de la machine	10 tr/min
Mécanisme d'orientation de flèche avec ancrage moulé	
Gauche	60°
Droite	50°

- Frein de tourelle automatique, serré par ressort, desserré par pression hydraulique
- Graissage centralisé

Circuit de translation

Vitesse de translation	
élevée	5,0 km/h
lente	3,1 km/h
Effort de traction	64 kN
Performances en pente	35°
Pression au sol	0,37 bar

- Chaque chaîne est entraînée par un moteur indépendant à deux vitesses
- Les modules d'entraînement sont intégrés au châssis porteur pour un maximum de protection.
- Translation en ligne droite avec utilisation simultanée de la timonerie avant

Contenances

	litres
Réservoir de carburant	125,0
Circuit de refroidissement	15,7
Moteur	12,5
Réservoir hydraulique	83,0
Circuit hydraulique	94,0

Circuit hydraulique

Pressions de travail	280 bar
Déplacement	280 bar
Orientation	240 bar
Circuit auxiliaire	
Principal	128 l/min
Auxiliaire	64 l/min
Forces de creusement	
Bras (standard)	40 kN
Bras (long)	35 kN
Forces de creusement du godet	60 kN
Pompe hydraulique	
Pilote	19 l/min
Cylindrée variable	154 l/min

Niveaux sonores

Pression acoustique

- Le niveau de pression acoustique, mesuré suivant les méthodes précisées par la norme ISO 6396:1992, dans la cabine proposée par Caterpillar correctement montée et entretenue, avec portes et vitres closes, est de 79 dB(A).

Puissance acoustique*

- Le niveau de puissance acoustique affiché est de 98 dB(A) pour les machines conformes à la norme européenne 2000/14/CE.

* *Le niveau de puissance acoustique du bloc de refroidissement pour températures ambiantes élevées des machines configurées hors Union Européenne au moment de la mesure, effectuée suivant les méthodes précisées par la norme ISO 6395:1998, est de 100 dB(A).

Circuit électrique

- Alternateur 35 A
- Batterie sans entretien 24 V (12 V x 2), 750 A (démarrage à froid) à 18°C
- Prises électriques étanches

Lame

Largeur	2300 mm
Hauteur	450 mm
Profondeur de fouille	350 mm
Hauteur de levage	390 mm

- La fonction de position libre de la lame facilite le travail
- Lame de coupe remplaçable, durcie et résistante

Dimensions de la 308D CR avec flèche orientable

Toutes les dimensions sont approximatives.

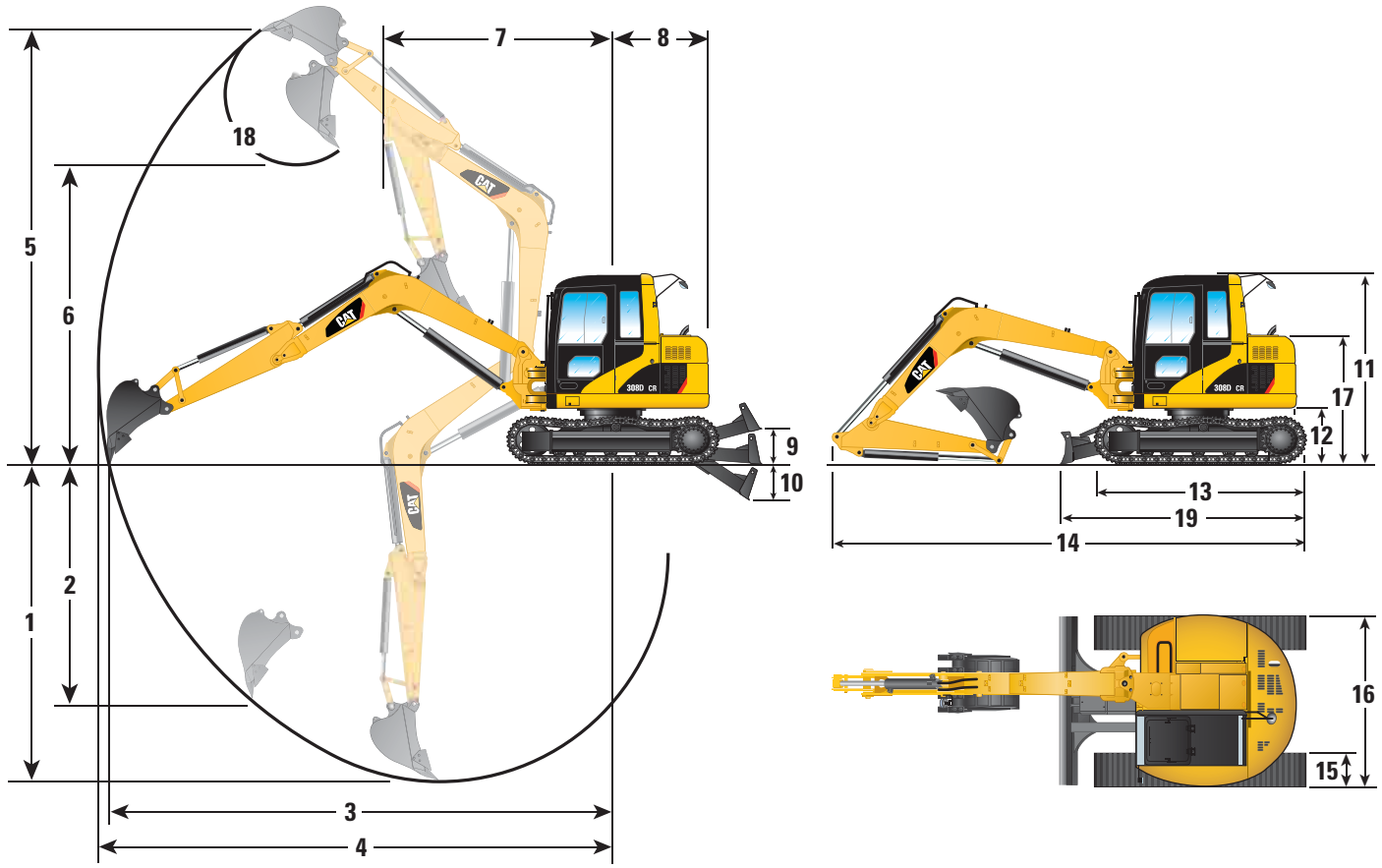

	Bras standard mm	Bras long mm
1	4180	4730
2	2990	3580
3	6900	7430
4	7100	7610
5	6610	6960
6	4640	4980
7	2880	3350
8	1310	1310
9	390	390
10	350	350

	Bras standard mm	Bras long mm
11	2590	2590
12	735	735
13	2910	2910
14	6450	6410
15	450	450
16	2320	2320
17	1760	1760
18	179 degrés	179 degrés
19	3375	3375
Déplacement de la hauteur de flèche	2630	2740
Porte-à-faux arrière	130	130

Dimensions de la 308D CR avec flèche VA à géométrie variable

Toutes les dimensions sont approximatives.

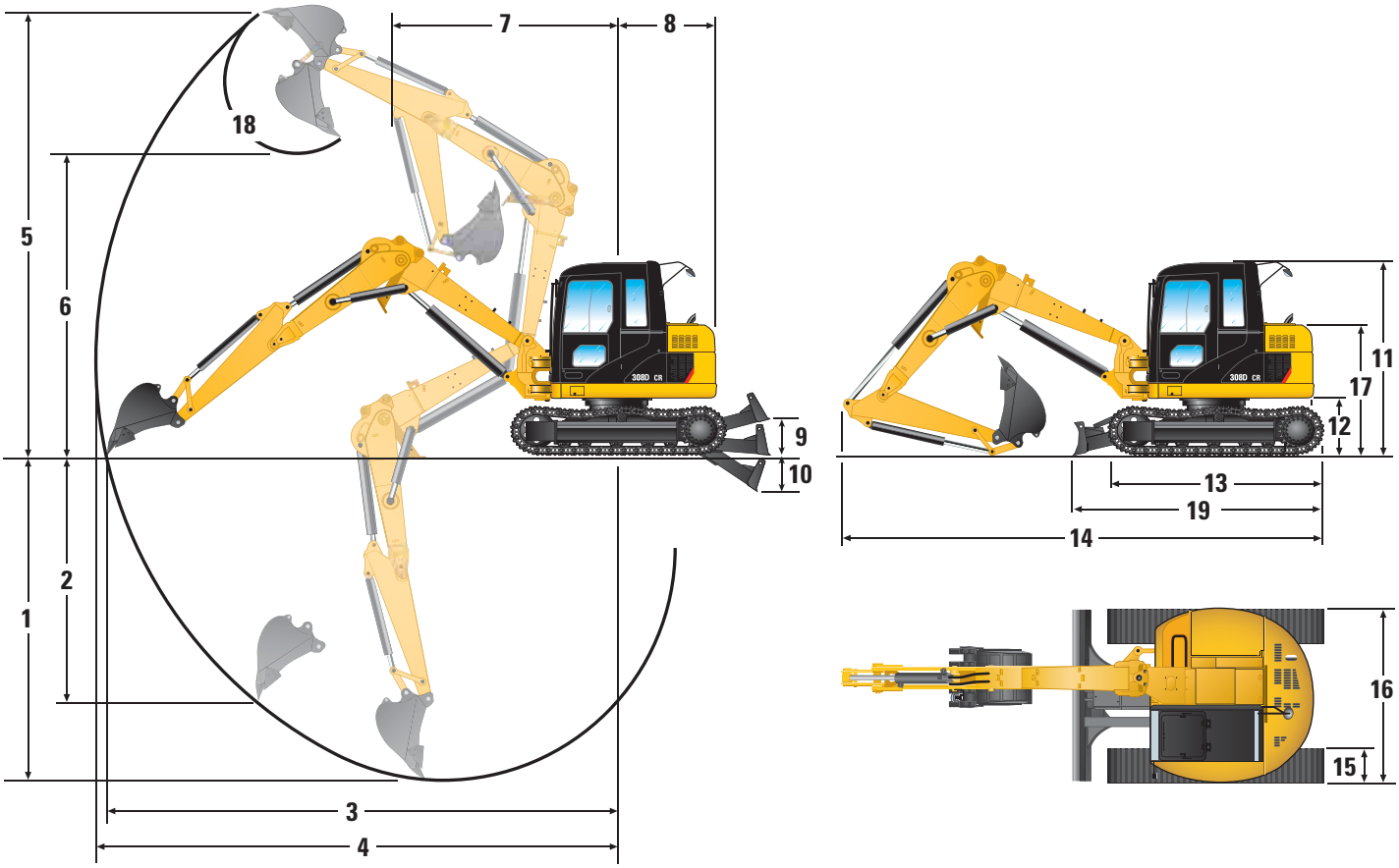

	Bras standard mm	Bras long mm
1	4140	4680
2	2680	3270
3	6820	7520
4	7020	7340
5	6200	6470
6	4310	4570
7	3090	5080
8	1310	1310
9	390	390
10	350	350

	Bras standard mm	Bras long mm
11	2590	2590
12	735	735
13	2910	2910
14	6450	6410
15	450	450
16	2320	2320
17	1760	1760
18	179°	179°
19	3375	3375
Déplacement de la hauteur de flèche	2270	2240

Capacités de levage avec flèche orientable de 3700 mm

Tous les poids sont indiqués en kg. Les calculs sont effectués avec le godet entièrement redressé. Les capacités de levage indiquées dans les tableaux ci-dessous sont calculées avec des patins de 450 mm. Les configurations avec patins de 600 mm ne sont pas indiquées car elles n'influent pas beaucoup sur les données suivantes.

Lame relevée
Bras moyen – 1670 mm
Godet – 0,23 m³
Patins – 450 mm

	1,0 m		2,0 m		3,0 m		4,0 m		5,0 m		6,0 m				
															m
5,0 m													1150	1000	5,69
4,0 m									1400	1200			900	800	6,37
3,0 m							*1850	1650	1350	1150	950	800	800	700	6,73
2,0 m							1850	1550	1300	1100	950	800	750	650	6,85
1,0 m							1750	1450	1250	1050	900	800	750	650	6,76
0 m					2650	2150	1650	1400	1200	1000	900	750	800	700	6,44
–1,0 m	*3250	*3250	*3350	*3350	2650	2150	1650	1400	1200	1000			950	800	5,83
–2,0 m	*10250	*10250	*5450	4750	2700	2200	1700	1400					1350	1150	4,79
–3,0 m			6500	4950	2850	2350							2300	1900	3,40

Lame relevée
Bras long – 2210 mm
Godet – 0,23 m³
Patins – 450 mm

	1,0 m		2,0 m		3,0 m		4,0 m		5,0 m		6,0 m				
															m
6,0 m													*1050	*1050	5,37
5,0 m									*2150	*2150			950	800	6,35
4,0 m									*1100	*1100	1000	850	750	650	6,93
3,0 m									1350	1150	950	800	700	600	7,25
2,0 m							1850	1600	1300	1100	950	800	650	550	7,37
1,0 m							1750	1450	1200	1050	900	750	650	550	7,28
0 m					2600	2100	1650	1350	1150	1000	850	750	700	550	7,00
–1,0 m	*2250	*2250	*2600	*2600	2600	2100	1600	1350	1150	950	850	700	800	650	6,47
–2,0 m	*3450	*3450	*4200	4200	2600	2150	1600	1350	1150	950			1000	850	5,60
–3,0 m	*5000	*5000	6200	4700	2700	2200	1650	1400					1700	1450	4,10

Lame au sol
Bras moyen – 1670 mm
Godet – 0,23 m³
Patins – 450 mm

	1,0 m		2,0 m		3,0 m		4,0 m		5,0 m		6,0 m				
															m
5,0 m													*1200	1100	5,69
4,0 m									*1450	1300			*1150	900	6,37
3,0 m							*1850	*1850	*1700	1300	*1700	950	*1150	750	6,73
2,0 m							*2600	1750	*2050	1250	*1850	900	*1200	750	6,85
1,0 m							*3300	1650	*2400	1150	*2000	900	*1350	750	6,76
0 m					*3350	2450	*3700	1600	*2650	1150	*2100	850	*1500	800	6,44
–1,0 m	*3250	*3250	*3350	*3350	*5400	2500	*3800	1550	*2750	1150			*1850	900	5,83
–2,0 m	*10250	*10250	*5450	*5450	*5250	2550	*3500	1600					*2200	1250	4,79
–3,0 m			*6800	5750	*3700	2650							*3000	2150	3,40

Lame au sol
Bras long – 2210 mm
Godet – 0,23 m³
Patins – 450 mm

	1,0 m		2,0 m		3,0 m		4,0 m		5,0 m		6,0 m				
															m
6,0 m													*1050	*1050	5,37
5,0 m									*2150	*2150			*1150	900	6,35
4,0 m									*1100	*1100	*1250	950	*1100	750	6,93
3,0 m									*1350	1300	*1400	900	*1100	650	7,25
2,0 m							*2100	1750	*1750	1250	*1600	900	*1150	600	7,37
1,0 m							*2900	1650	*2150	1150	*1800	850	*1250	600	7,28
0 m					*3200	2450	*3450	1550	*2500	1100	*2000	850	*1400	650	7,00
–1,0 m	*2250	*2250	*2600	*2600	*4550	2400	*3700	1500	*2650	1100	*2050	800	*1650	750	6,47
–2,0 m	*3450	*3450	*4200	*4200	*5660	2450	*3650	1550	*2600	1100			*2000	950	5,60
–3,0 m	*5000	*5000	*6650	5500	*4700	2500	*3050	1600					*2100	1600	4,10

Hauteur sous crochet — Rayon de charge sur l'avant — Rayon de charge sur le côté — Charge à la portée maxi

* Limite imposée par la capacité hydraulique et non par la charge limite d'équilibre.
Les charges ci-dessus sont conformes à la norme ISO 10567, elles ne dépassent pas 87% de la capacité de levage hydraulique ou 75% de la charge limite d'équilibre statique.
Le poids de tous les accessoires de levage doit être retranché des capacités susmentionnées.

Données techniques de la 308D CR

Capacités de levage avec flèche à géométrie variable de 3970 mm

Tous les poids sont indiqués en kg. Les calculs sont effectués avec le godet entièrement redressé. Les capacités de levage indiquées dans les tableaux ci-dessous sont calculées avec des patins de 450 mm. Les configurations avec patins de 600 mm ne sont pas indiquées car elles n'influent pas beaucoup sur les données suivantes.

Lame relevée
Bras moyen – 1670 mm
Godet – 0,23 m³
Patins – 450 mm

	1,5 m		3,0 m		4,5 m		6,0 m		7,5 m				
													m
6,0 m					*1450	1400					1100	900	5,63
4,5 m					1600	1350	900	750			700	600	6,87
3,0 m					1450	1200	850	700			600	450	7,43
1,5 m					1300	1050	800	650			550	450	7,53
0 m					1200	950	750	600			600	500	7,19
–1,5 m			2400	1900	1200	1000	800	650			750	600	6,32

Lame relevée
Bras long – 2210 mm
Godet – 0,23 m³
Patins – 450 mm

	1,5 m		3,0 m		4,5 m		6,0 m		7,5 m				
													m
7,5 m											*1550	*1550	4,04
6,0 m					*1400	*1400					650	700	6,42
4,5 m					*1600	1400	950	800			600	450	7,48
3,0 m					1500	1250	850	700			500	400	7,98
1,5 m					1300	1050	800	650			450	350	8,07
0 m					1150	950	750	600			500	400	7,76
–1,5 m			2250	1800	1150	900	700	600			600	500	7,00
–3,0 m			2400	1900	1200	1000					900	750	5,55

Lame au sol
Bras moyen – 1670 mm
Godet – 0,23 m³
Patins – 450 mm

	1,5 m		3,0 m		4,5 m		6,0 m		7,5 m				
													m
6,0 m					*1450	*1450					*1150	1050	5,63
4,5 m					*1900	1500	*1650	850			*1000	700	6,87
3,0 m					*2350	1400	*1750	850			*1000	550	7,43
1,5 m					*2850	1200	*1950	750			*1000	500	7,53
0 m					*2950	1100	*1950	750			*1150	550	7,19
–1,5 m			*3550	2200	*2550	1150	*1550	750			*1150	700	6,32

Lame au sol
Bras long – 2210 mm
Godet – 0,23 m³
Patins – 450 mm

	1,5 m		3,0 m		4,5 m		6,0 m		7,5 m				
													m
7,5 m											*1550	1550	4,04
6,0 m					*1400	*1400					*1050	800	6,42
4,5 m					*1600	1550	*1450	900			*950	550	7,48
3,0 m					*2050	1400	*1600	850			*900	450	7,98
1,5 m					*2650	1200	*1800	750			*950	450	8,07
0 m					*2900	1100	*1900	700			*1050	450	7,76
–1,5 m			*2750	2100	*2700	1050	*1750	700			*1100	550	7,00
–3,0 m			*3000	2200	*1900	1150					*1100	850	5,55

Hauteur sous crochet — Rayon de charge sur l'avant — Rayon de charge sur le côté — Charge à la portée maxi

* Limite imposée par la capacité hydraulique et non par la charge limite d'équilibre.
Les charges ci-dessus sont conformes à la norme ISO 10567, elles ne dépassent pas 87% de la capacité de levage hydraulique ou 75% de la charge limite d'équilibre statique.
Le poids de tous les accessoires de levage doit être retranché des capacités susmentionnées.

Équipement de série de la 308D CR

L'équipement de série peut varier. Pour tout renseignement complémentaire, consulter votre concessionnaire Caterpillar.

Alternateur 35 A

Régime de ralenti automatique

Distributeur et commandes du circuit auxiliaire, avec
- canalisations unidirectionnelles (marteau) vers le bras
- canalisations auxiliaires bidirectionnelles (tarières) vers le bras

Attaches rapides de canalisation auxiliaire

Frein de tourelle automatique

Flèche orientable monobloc

Cabine entièrement vitrée avec cadre de protection contre les chutes d'objets (TOPS/FOPS) conforme à ISO 12117/ISO 10262 (niveau 1)
- Climatiseur avec chauffage et dégivreur
- Radio AM/FM avec lecteur de CD
- Éclairage intérieur
- Essuie-glaces et lave-glace sur le pare-brise

Prééquipement MSS

Projecteur monté sur la cabine

Crochet pour vêtements

Porte-gobelet

Accélérateur à cadran

Lame de refoulement de 2300 mm avec fonction de position libre et lame de coupe soudée remplaçable

Robinet de vidange écologique sur réservoir hydraulique

Robinet de vidange écologique pour l'huile moteur

Zone de rangement extérieure

Tapis de sol

Protections
- Cadre de protection contre la chute d'objets
- Pare-brise avant
- Pédales de translation

Équipements hydrauliques auxiliaires :
- Commande à fonction unique
- Commande à double fonction
- Commande à fonction unique et double combinée

Instruments ou témoins pour niveau de carburant, température du liquide de refroidissement moteur, compteur d'entretien, pression d'huile moteur, colmatage du filtre à air, alternateur, bougies de préchauffage et intervalle d'entretien

Klaxon

Refroidisseur d'huile hydraulique

Commandes auxiliaires par manipulateurs

Articulations à goupille de timonerie à entretien réduit

Batterie sans entretien (2)

Rétroviseurs gauche et arrière en cabine

Prise de courant, 12 V

Chaîne en caoutchouc – largeur 450 mm

Bras standard – 1670 mm

Siège à suspension avec ceinture de sécurité à enrouleur (largeur 50 mm)

Pédales de translation

Translation à deux vitesses, automatique avec leviers amovibles

Vitres
- Pare-brise principal doté d'un essuie-glace et d'un lave-glace
- Vitres droite et arrière en verre trempé
- Vitre de portière coulissante en verre trempé
- Pare-brise, en deux pièces :
  - partie supérieure, escamotable, en verre feuilleté
  - partie inférieure, en verre trempé
- ouverture de la vitre dans le toit de la cabine par simple pression

Équipement en option de la 308D CR

L'équipement en option peut varier. Pour tout renseignement complémentaire, consulter votre concessionnaire Caterpillar.

Avertisseur de translation

Lame : – 2470 mm * pour options de largeurs de chaînes de 600 mm

Projecteur monté sur la flèche

Godets

Clapet anti-retour, abaissement de la flèche

Clapet anti-retour, abaissement du bras

Liquide de refroidissement longue durée

Contrepoids supplémentaire (1050 kg) – pour une utilisation avec la flèche à géométrie variable uniquement

Pompe électrique de ravitaillement

Grille avant pour la cabine

Bras long – 2210 mm

Chaînes en acier à triple arête de 450 mm

Chaînes en acier à triple arête de 650 mm

Chaînes en caoutchouc de type segment de 450 mm

Chaînes avec patin en caoutchouc de 450 mm

Options de siège :

– Siège à dossier bas avec suspension mécanique et appuie-tête
– Siège à dossier haut avec suspension mécanique et appuie-tête
– Siège à dossier haut avec suspension pneumatique, appuie-tête et chauffage

Trousse à outils

Avertisseur de translation

Lame orientable

Outils de travail

Remarques

Minipelle hydraulique 308D CR à flèche orientable

Pour tout renseignement complémentaire sur les produits Cat, les services proposés par nos concessionnaires et nos solutions par secteur d'activité, visiter www.cat.com

HFHH3716 (08-2008) hr

Les informations concernant le matériel et les caractéristiques sont sujettes à modification sans préavis. Les machines représentées sur les photos peuvent comporter des équipements supplémentaires. Pour les options disponibles, veuillez vous adresser à votre concessionnaire Caterpillar.

© 2008 Caterpillar - Tous droits réservés

CAT, CATERPILLAR, leurs logos respectifs, le "jaune Caterpillar" et l'habillage commercial POWER EDGE, ainsi que l'identité visuelle de l'entreprise et des produits figurant dans le présent document, sont des marques déposées de Caterpillar qui ne peuvent pas être utilisées sans autorisation.

CATERPILLAR®